Batna sp. z o. o.

ul. 1 Maja 23 09:00-16:00
42-217 Częstochowa
tel: +48 34 361 04 48
fax: +48 575 799 399

Extralink 9U 600x450 Grau | Rackmount-Schrank | Wandmontage

5 902560 368574 >

link to the product:
https://www.batna24.com/de/p/rack-schranke/extralink-9u-600x450-grau-rackmount-schrank-wandmontage

Price: **399,00 zł** gross / 324,39 zł net

Manufacturer: EXTRALINK

Referention number: DNXFMLLQGRMMOH

Information:

Die Extralink 9U 600x450 Rack-Schrank in Grau ist die ideale Lösung zur Organisation von Kabeln und Geräten in Büros, Serverräumen und technischen Räumen. Dank der wandmontierten Konstruktion spart er Platz, während die abschließbaren Türen aus gehärtetem Glas die Sicherheit der Geräte gewährleisten. Die einfache Montage ohne spezielle Werkzeuge sowie die Möglichkeit, ihn an der rechten oder linken Wandseite zu installieren, machen den Schrank praktisch und flexibel. Hergestellt aus strapazierfähigem kaltgewalzten Stahl mit einem geschweißten Rahmen und abnehmbaren Seitenpaneelen, bietet er einfachen Zugang zum Inneren. Zwei Kühlöffnungen in der Decke ermöglichen die Montage eines Ventilators, was die Kühlung der Geräte verbessert. Die Abmessungen des Schranks (498 mm Höhe, 600 mm Breite, 450 mm Tiefe) ermöglichen die Installation verschiedener Geräte im 19"-Rack-Standard und gewährleisten Ergonomie sowie bequemen Zugang.

Product features

Höhe	505 mm
Breite	600 mm
Tiefe	450 mm
Eingebaute USV	No
Verpackungsvolumen	0.0502 cm³
Paketgewicht	18500 g
Kühlung	Passive
Sperrschloss	Yes
Ablageschienen	Yes
Material	szkło
Farbe	gray

Verpackungstiefe	490 mm
Verpackungshöhe	640 mm
Verpackungsbreite	160 mm
Rack-Kapazität	9U
Maximalgewicht	65 kg
Größe (Imperial)	19 "
Seitenwand-Schlüsselverriegelung	Yes
Vordertür-Schlüsselverriegelung	Yes
Hintertür-Schlüsselverriegelung	No
Seitenabdeckung enthalten	Yes
Abnehmbare Seitenpanele	Yes
Abnehmbare Fronttür	Yes
Abnehmbare Hintertür	No
Seitenwandkonstruktion	Stahl
Vordertürenkonstruktion	Glas
Hintertürkonstruktion	Stahl
Produktfarbe	Grau
Rahmentyp	Closed
Typ	Wall mounted rack

Full product description

EXTRALINK Markengestell in grau - 9U, 600 × 450

Der Extralink-Rackschrank ist für die Wandmontage in Büros, Netzwerkserverräumen und CCTV-Kontrollräumen konzipiert. Die Außenwände sind aus kaltgewalztem Stahlblech gefertigt. Die Fronttür ist mit gehärtetem Glas ausgestattet und kann nach links oder rechts geöffnet werden.

Deutlich markierte Schrankhöhe

Die vertikalen Schienen sind mit der entsprechenden Höhe gekennzeichnet, die **9U (vom Gerät)** beträgt, während die Gesamthöhe des Gehäuses **50,5 cm** beträgt.

Einfaches Entfernen der Seitenwände

Die Verriegelungen an den Seitenwänden ermöglichen es, diese zu entfernen. **Inklusive Schlösser und Schlüssel**.

Für den Einbau von Ventilatoren geeignete Gehäusedecke

An der Decke des Gehäuses befinden sich **2 Plätze für die Installation von Lüftern** zur besseren Kühlung der Geräte, außerdem gibt es **eine zusätzliche Durchreiche** für Kabelzüge.

Korpusbau - Zeichnung

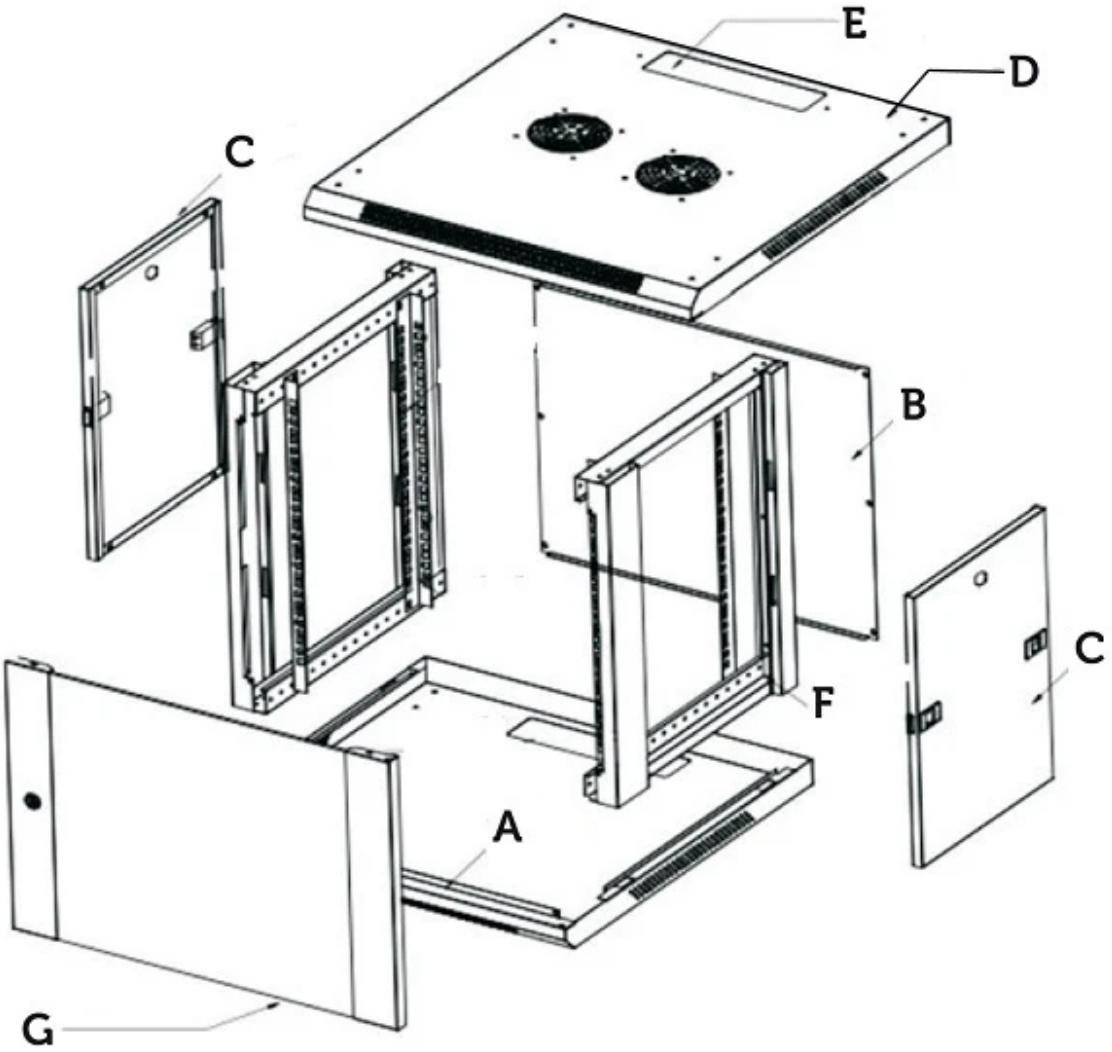

A – Ściana dolna, spód
B – Ściana tylnia
C – Ścianki boczne, wypinane
D – Górna pokrywa
E – Otwór na kable
F – Rama

Hauptmerkmale

Extralink 9U 600x450 grau | Rackschrank | Wandmontage

Extralink 9U 600x450 grau | Rackschrank | Wandmontage

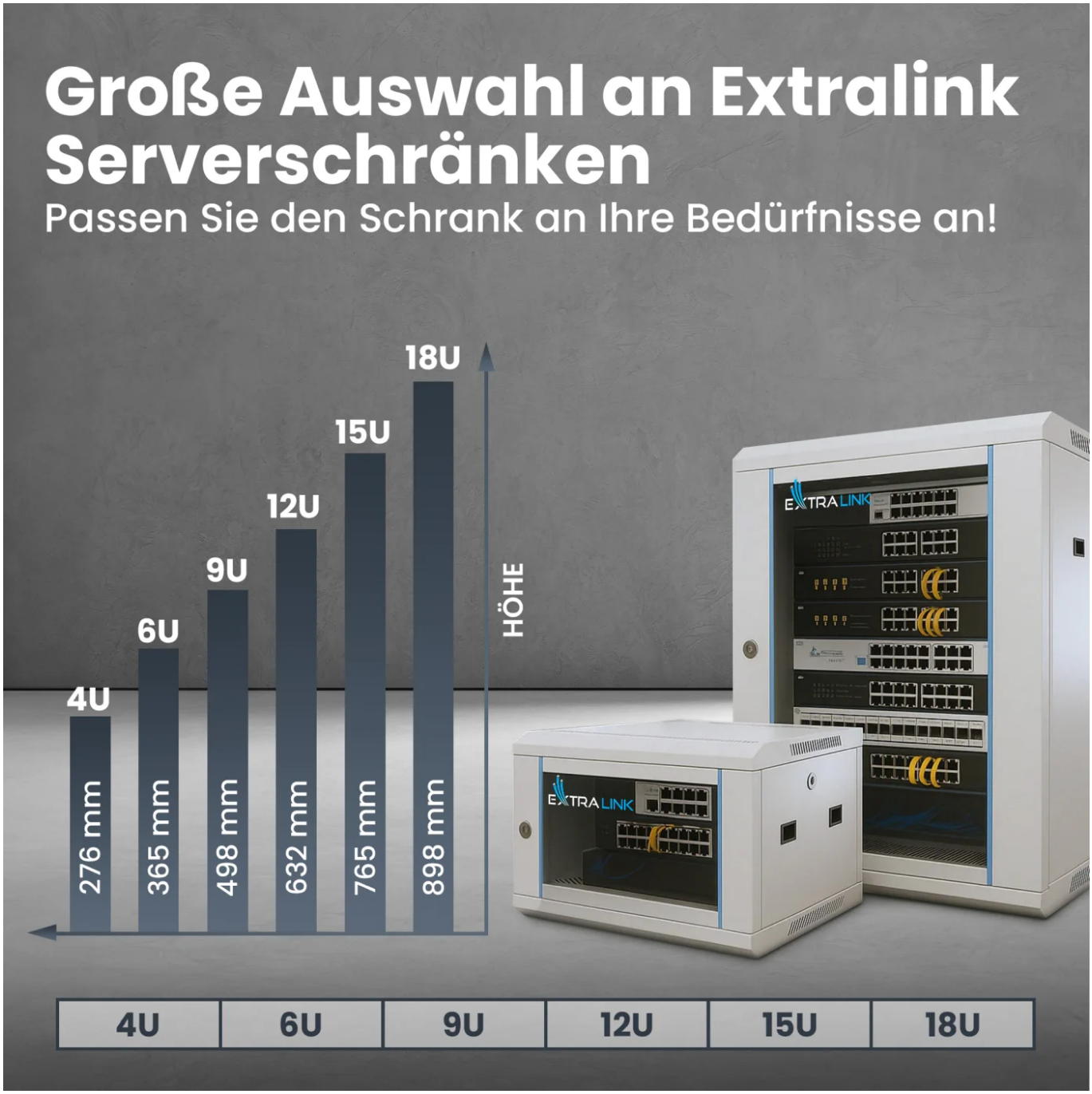

Extralink 9U 600x450 grau | Rackschrank | Wandmontage

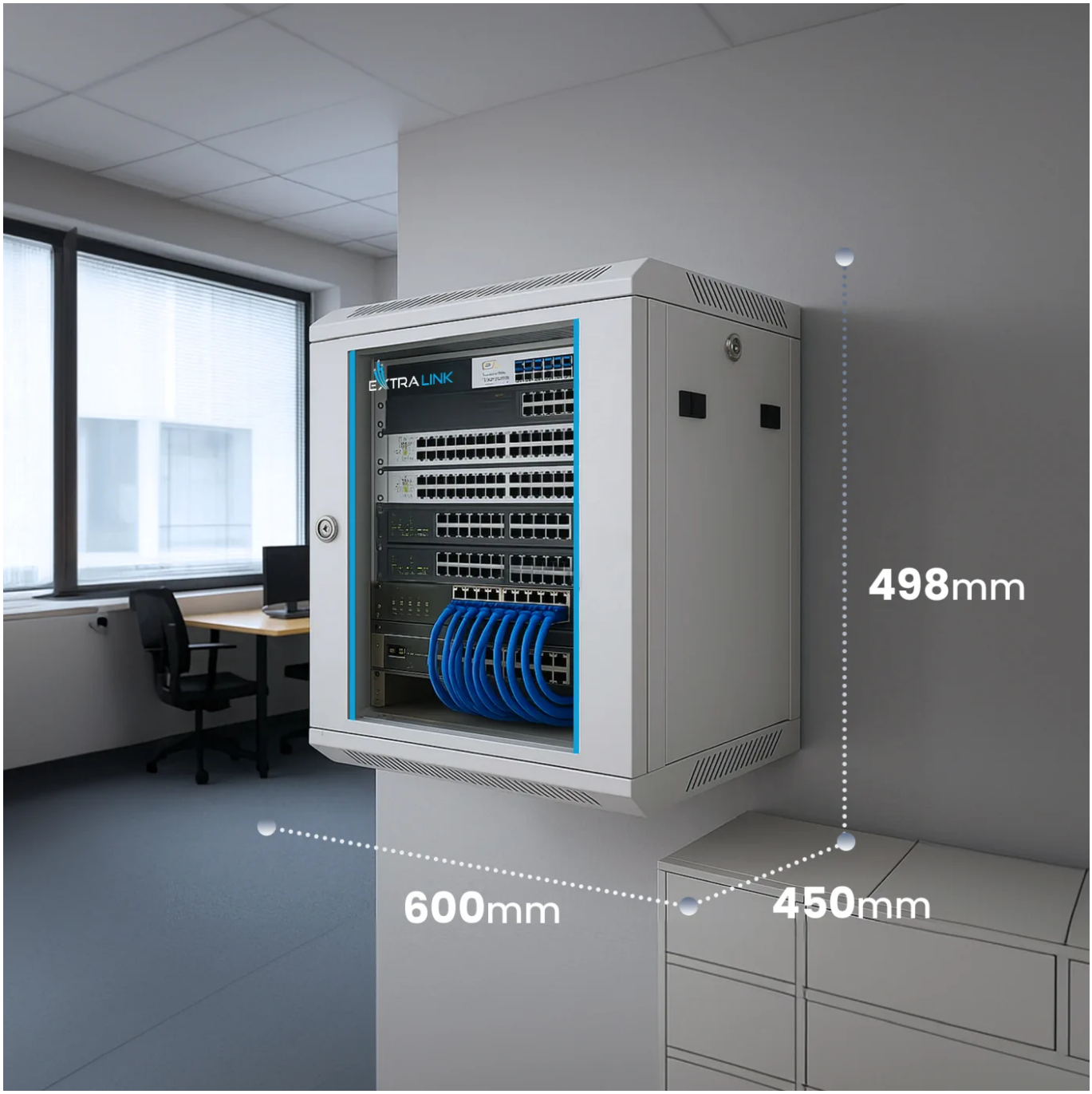
EXTRA LINK
498mm
600mm
450mm