**Batna sp. z o. o.**

ul. 1 Maja 23 09:00-16:00
42-217 Częstochowa
tel: +48 34 361 04 48
fax: +48 575 799 399

# Teltonika 088-00267 | Uchwyt do szyny DIN | do routerów Teltonika, PR5MEC00

4 779051 840915 >

link do produktu:
https://www.batna24.com/pl/p/uchwyty-i-akcesoria-montazowe/teltonika-088-00267-uchwyt-do-szyny-din-do-routerow-teltonika-pr5mec00

Cena: **39,98 zł** brutto / 32,50 zł netto

Producent: TELTONIKA

Nr referencyjny: DNXFMPNRERMNGP

### Cechy produktu

| | |
|---|---|
| Dołączone śruby | Yes |
| Kolor produktu | Metaliczny |

### Opis produktu

## Uchwyt do szyny DIN kompatybilny z routerami Teltonika

Uchwyt służy do montażu routerów Teltonika na szynie DIN. Jest kompatybilny ze wszystkimi routerami marki Teltonika.

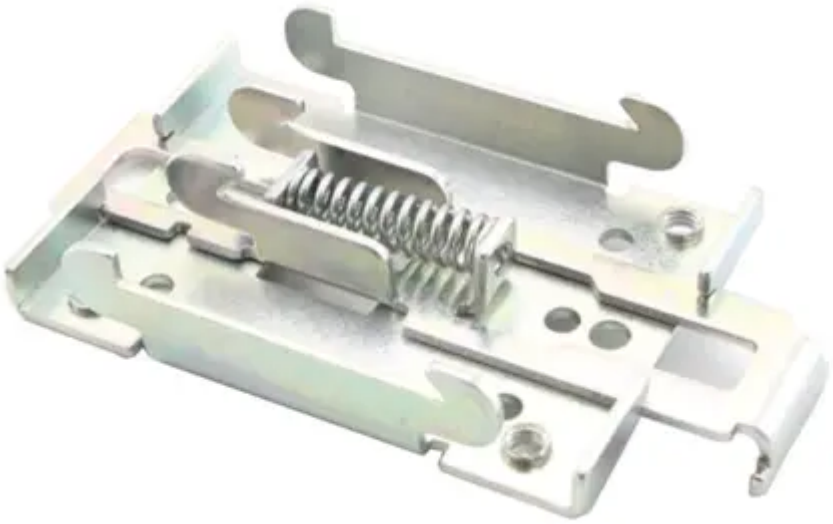

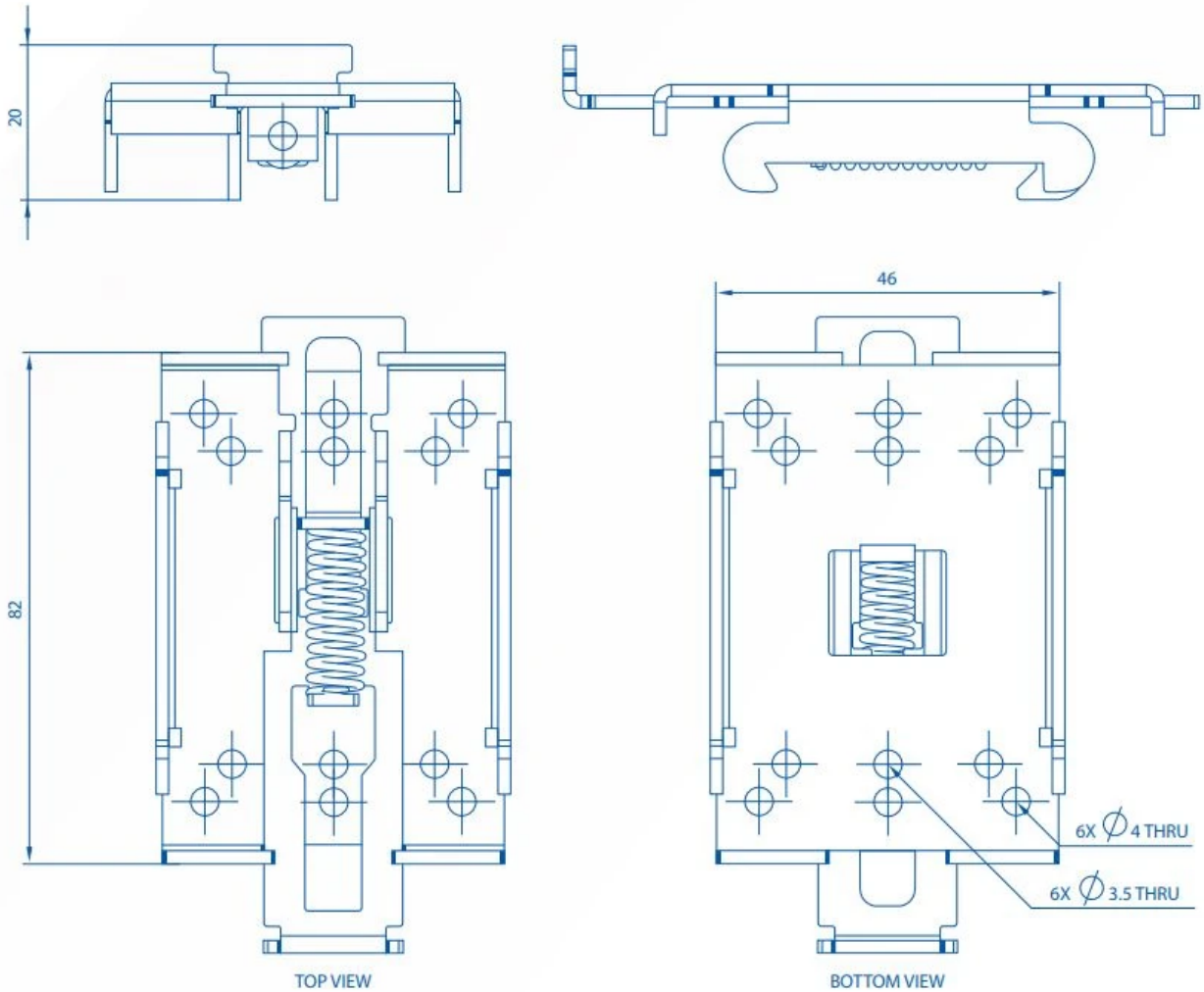
20
46
82
6X ∅4 THRU
6X ∅3.5 THRU
TOP VIEW
BOTTOM VIEW