Batna sp. z o. o.

ul. 1 Maja 23 09:00-16:00
42-217 Częstochowa
tel: +48 34 361 04 48
fax: +48 575 799 399

Extralink 9U 600x450 Szara | Szafa rack | montowana na ścianie

5 902560 368574 >

link do produktu:
https://www.batna24.com/pl/p/szafy-rack/extralink-9u-600x450-szara-szafa-rack-montowana-na-scianie

Cena: **399,00 zł** brutto / 324,39 zł netto

Producent: EXTRALINK

Nr referencyjny: DNXFMLLQGRMMOH

Informacje

Szafa rack Extralink 9U 600x450 w kolorze szarym to idealne rozwiązanie do organizacji kabli i sprzętu w biurach, serwerowniach oraz pomieszczeniach technicznych. Dzięki naściennej konstrukcji oszczędza przestrzeń, a zamykane drzwi z hartowanego szkła zapewniają bezpieczeństwo urządzeń. Prosty montaż bez specjalistycznych narzędzi oraz możliwość zamontowania na prawej lub lewej stronie ściany sprawiają, że szafa jest praktyczna i elastyczna. Wykonana z trwałej stali walcowanej na zimno, z spawaną ramą i zdejmowanymi panelami bocznymi, oferuje łatwy dostęp do wnętrza. Dwa otwory chłodzące w suficie umożliwiają montaż wentylatora, co poprawia chłodzenie urządzeń. Wymiary szafy (498 mm wysokości, 600 mm szerokości, 450 mm głębokości) pozwalają na montaż różnorodnych urządzeń w standardzie rack 19”, zapewniając ergonomię i wygodny dostęp.

Cechy produktu

Wysokość produktu	505 mm
Szerokość produktu	600 mm
Głębokość produktu	450 mm
Wbudowane UPS	No
Pojemność opakowania	0.0502 cm³
Waga wraz z opakowaniem	18500 g
Rodzaj chłodzenia	Passive
Zamek	Yes
Relingi	Yes
Materiały	szkło
Kolor	Szary

Głębokość opakowania	490 mm
Wysokość opakowania	640 mm
Szerokość opakowania	160 mm
Pojemność stelaża	9U
Maksymalna waga	65 kg
Rozmiar	19 "
Zamek na klucz panelu bocznego	Yes
Zamek klucza drzwi przednich	Yes
Zamek klucza drzwi tylnych	No
Panele boczne w zestawie	Yes
Usuwalne panele boczne	Yes
Zdejmowalne drzwi przednie	Yes
Zdejmowalne drzwi tylne	No
Konstrukcja panelu bocznego	Stal
Konstrukcja drzwi przednich	Szkło
Konstrukcja drzwi tylnych	Stal
Kolor produktu	Szary
Rodzaj ramy	Closed
Model	Wall mounted rack

Opis produktu

Extralink 9U 600x450 Szara - Domowa Sieć Pod Kontrolą

Nieuporządkowane przewody i sprzęt mogą utrudniać codzienną pracę oraz zwiększać ryzyko uszkodzeń. Szafa rack Extralink 9U w kolorze szarym pozwala w estetyczny sposób zorganizować **kable** i urządzenia w jednym, bezpiecznym miejscu. Dzięki konstrukcji **przeznaczonej do montażu naściennego** oszczędzasz przestrzeń, a jednocześnie zyskujesz łatwy dostęp do wszystkich elementów instalacji.

Uniwersalne Zastosowanie W Różnych Pomieszczeniach

Szafa rack Extralink 9U 600x450 w wersji szarej **sprawdzi się w wielu środowiskach** – od biura i serwerowni, przez warsztaty, po pomieszczeniach technicznych. Dzięki montażowi na ścianie można ją umieścić w miejscach, gdzie liczy się oszczędność przestrzeni, jednocześnie zachowując wygodny dostęp do urządzeń. **Solidna konstrukcja i zamykane drzwi** zapewniają bezpieczeństwo sprzętu w każdym otoczeniu.

Bezpieczny Dostęp Dzięki Zamkowi

Szafa rack Extralink 9U w wersji szarej posiada **przednie drzwi z szybą** ze szkła hartowanego, które są wyposażone w zamek z kluczem. To rozwiązanie **chroni sprzęt przed dostępem osób niepowołanych**, co ma kluczowe znaczenie w biurze, serwerowni czy pomieszczeniach technicznych. Możliwość łatwego otwierania drzwi ułatwia montaż i serwisowanie urządzeń, bez utraty poziomu zabezpieczeń.

Łatwy I Szybki Montaż

Szafa rack Extralink 9U w kolorze szarym jest **przeznaczona do montażu naściennego** i dostarczana z kompletnym zestawem śrub oraz instrukcją. Montaż jest intuicyjny, nie wymaga specjalistycznych narzędzi ani wzywania technika. Możliwość montażu na prawą stronę lub lewą stronę ściany ułatwia dopasowanie do układu pomieszczenia

Budowa szafy - rysunek

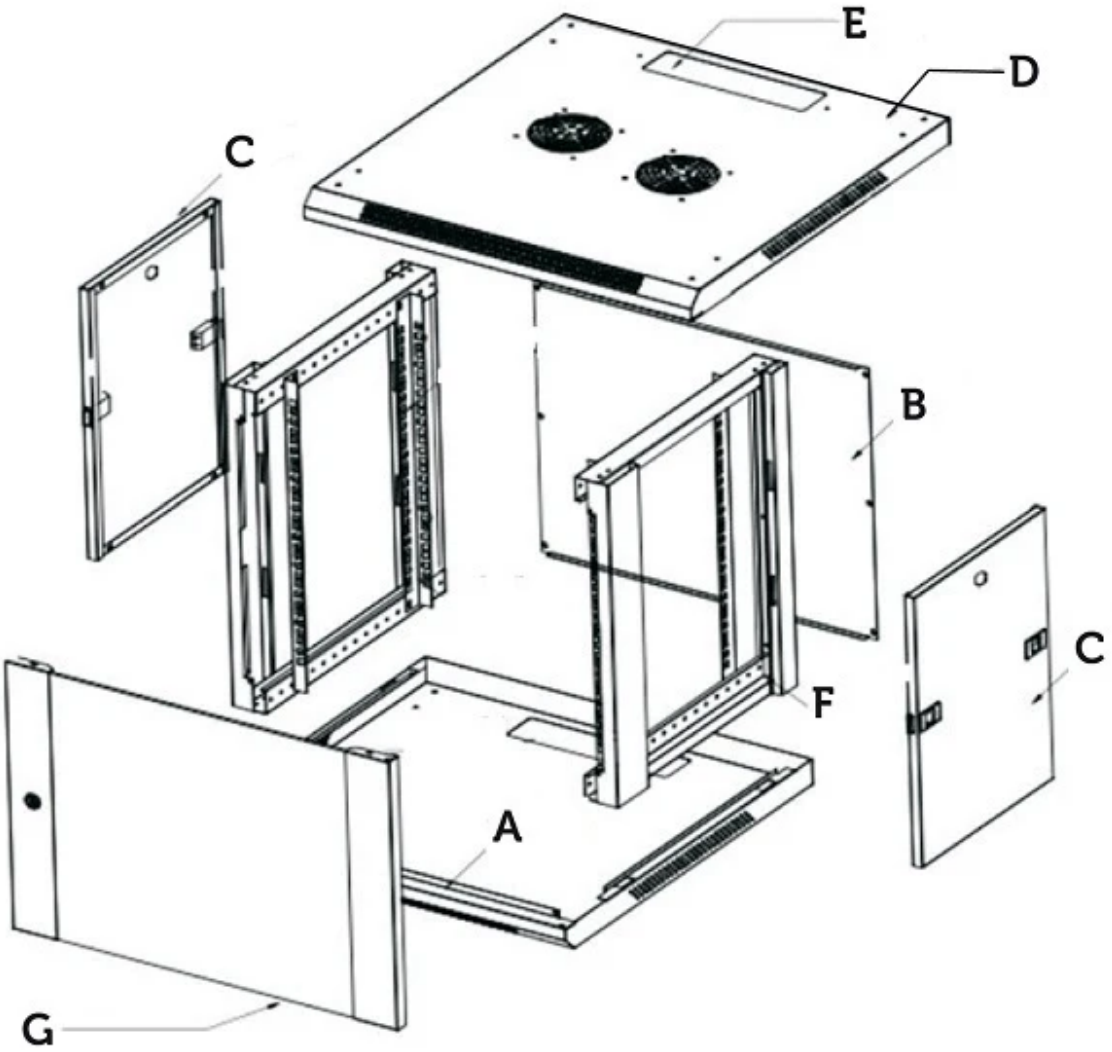

A – Ściana dolna, spód
B – Ściana tylnia
C – Ścianki boczne, wypinane
D – Górna pokrywa
E – Otwór na kable
F – Rama

Główne cechy

- Standardowy montaż 19’’, spawana rama, niezawodna konstrukcja
- Konstrukcja ramy do samodzielnego montażu - łatwa w przenoszeniu i transporcie, co obniża koszty związane z wysyłką
- Montaż ścienny lub w pozycji stojącej
- Łatwy montaż (patent)
- Zdejmowane panele boczne
- Otwory do wprowadzenia kabli zarówno na górnej pokrywie, jak i na dolnym panelu
- Przednie drzwiczki ze szkła hartowanego z kątem obrotu przekraczającym 180 stopni

Solidna Budowa I Lepsze Chłodzenie Urządzeń

Szafa rack Extralink 9U szara została wykonana z **walcowanej na zimno blachy stalowej**, co zapewnia jej trwałość i stabilność. **Spawana rama** wzmacnia całą konstrukcję, a zdejmowane panele boczne ułatwiają dostęp do wnętrza przy montażu i serwisie. Sufit szafy ma **dwa wbudowane otwory chłodzące**, przystosowane do montażu wentylatora, co umożliwia lepszego chłodzenia urządzeń i wydłużenie ich żywotności

Szeroki Wybór Szaf Rack Marki Extralink

Model Extralink 9U 600x450 szara należy do serii szaf rack dostępnych w wielu wariantach wysokości – od 4U do 18U. Dzięki temu można dobrać pojemność konstrukcji do konkretnych potrzeb, zachowując spójny design i solidną budowę. Niezależnie od wybranej wersji, każda szafa firmy Extralink jest przeznaczona do **bezpiecznego montażu i organizacji sprzętu** w pomieszczeniach biurowych, serwerowniach i innych miejscach, gdzie liczy się porządek.

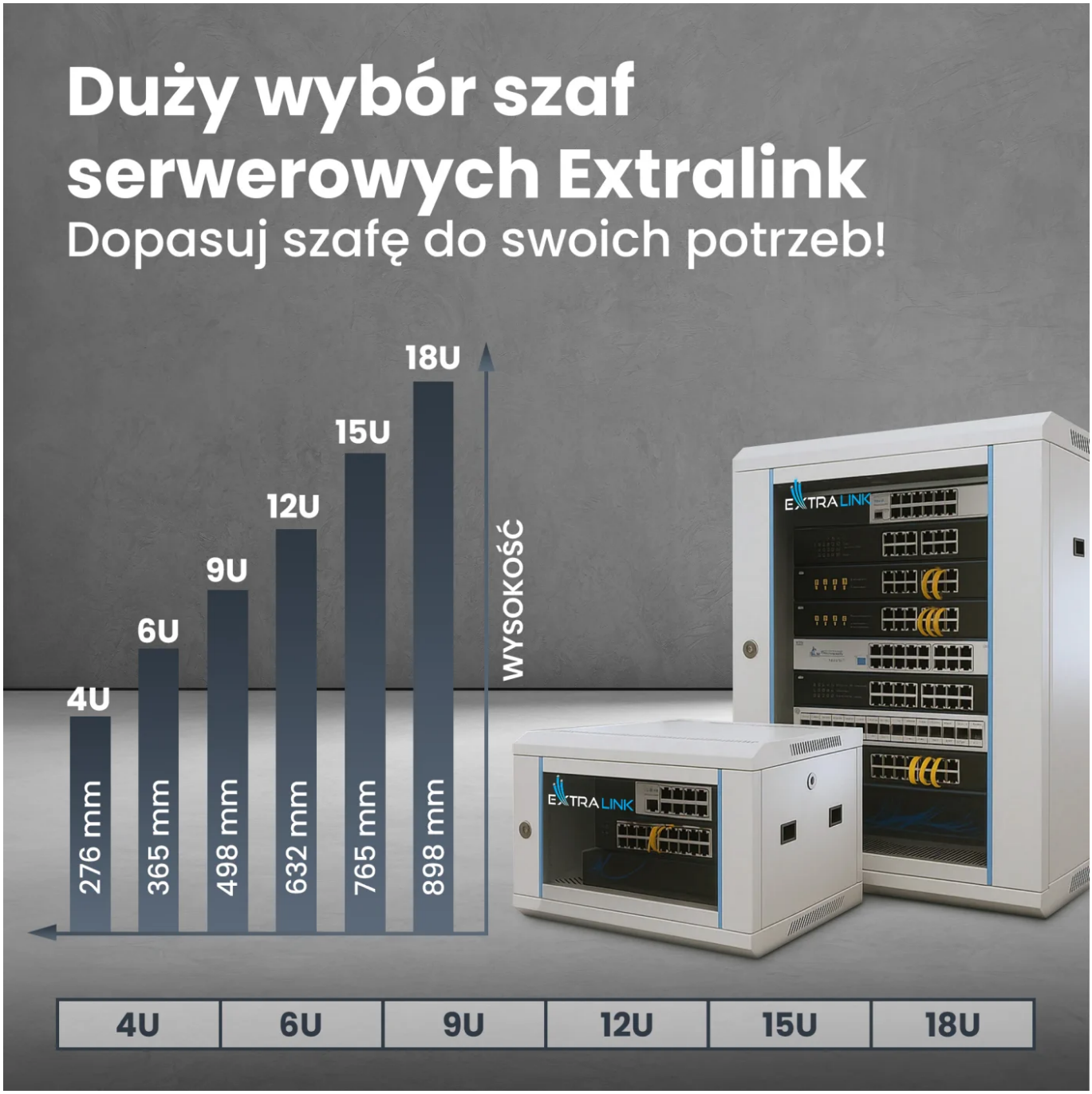

Wymiary I Funkcjonalność Szafy Rack

Szafa rack Extralink 9U szara ma całkowitą wysokość szafy 498 mm, szerokość 600 mm oraz głębokość 450 mm. Takie wymiary pozwalają na **montaż różnorodnych urządzeń w standardzie rack 19”**, przy jednoczesnym zachowaniu optymalnego wykorzystania przestrzeni. To rozwiązanie sprawdzi się w biurach, serwerowniach i innych pomieszczeniach, w których liczy się ergonomia oraz łatwy dostęp do sprzętu

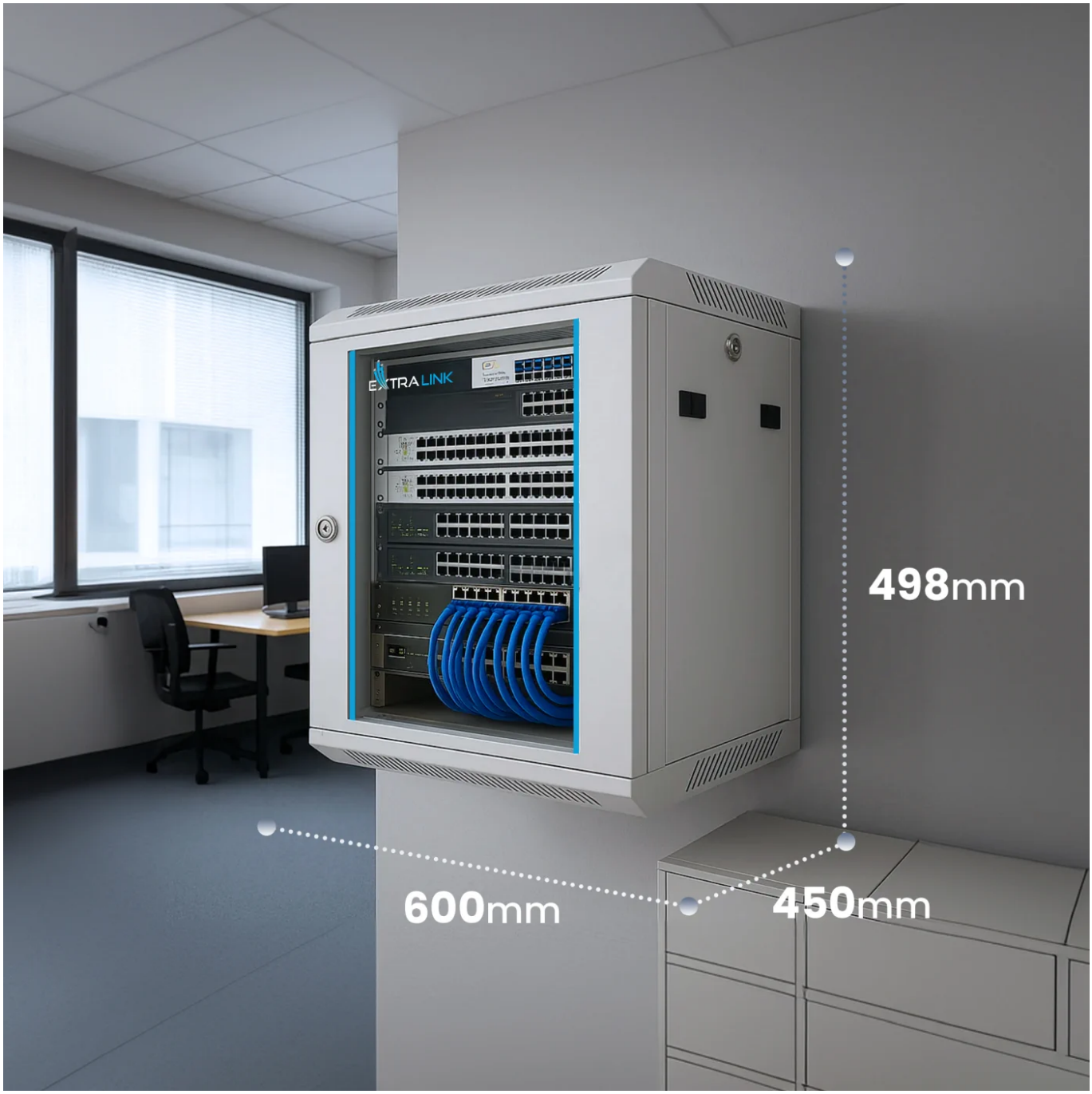
EXTRA LINK
498mm
600mm
450mm