Batna sp. z o. o.

ul. 1 Maja 23 09:00-16:00
42-217 Częstochowa
tel: +48 34 361 04 48
fax: +48 575 799 399

Extralink 6U Duvara Monte Rack Kabin 600x600 AZH Siyah, İki Bölmeli

5 903148 912929 >

link to the product:
https://www.batna24.com/tr/p/szafy-rack/extralink-6u-duvara-monte-rack-kabin-600x600-azh-siyah-iki-bolmeli

Price: **459,00 zł** gross / 373,17 zł net

Manufacturer: EXTRALINK

Referention number: DNXGFMPLIRMMMI

Information:

Extralink AZH 6U 600 × 600 çift bölmeli rack kabini, ofislerde, sunucu odalarında ve CCTV sistemlerinde 19” montaj için sağlam bir çözümdür. Soğuk haddelenmiş çelikten üretilmiş olup, kaynaklı ve güvenilir bir yapıya sahiptir; ayrıca 180°’den fazla açılabilen, sola veya sağa açılır temperli cam ön kapılara sahiptir. Çift bölmeli yapı, cihazlara arkadan rahat erişim sağlar ve çıkarılabilir yan paneller servis işlemlerini kolaylaştırır. Kabin 6U olarak işaretlenmiştir, yüksekliği 37 cm’dir, duvara monte edilebilir veya ayaklı olarak kullanılabilir, 2 fan için yer ve üstte ile altta ek kablo geçiş açıklıkları bulunur.

Product features

Yükseklik	370 mm
Genişlik	600 mm
Derinlik	600 mm
Sıcaklık sensörü	No
Soğutma türü	Passive
Anahtar kilidi	Yes
Raf rayları	Yes
IFU / Kullanım kılavuzu	Yes
Malzeme	metal
Renk	black
Raf kapasitesi	6U
Maksimum ağırlık	60 kg
Boyut (imperial)	19 "

Vidalar dahil	Yes
Dahil olan somun sayısı	Yes
Ses geçirmez	No
Yan panel anahtarlı kilit	Yes
Ön kapı anahtarlı kilit	Yes
Yan paneller dahildir	Yes
Çıkarılabilir yan paneller	Yes
Çıkarılabilir ön kapı	Yes
Çıkarılabilir arka kapı	No
Yan panel konstrüksiyonu	Metal
Ön kapı konstrüksiyonu	Cam
Arka kapı malzemesi	Metal
Ürün rengi	Siyah
Çerçeve türü	Closed
Tip	Wall mounted rack

Full product description

EXTRALINK AZH, 6U, 600x600, iki bölmeli raf kabini

Extralink raf kabini , ofislerde, ağ sunucu odalarında ve CCTV kurulum kontrol odalarında duvara montaj için tasarlanmıştır. Dış duvarlar soğuk haddelenmiş çelik sacdan yapılırken, ön kapıda sola veya sağa açılabilen sertleştirilmiş bir cam panel bulunur. İki bölümlü tasarım, kurulu bileşenlere arkadan erişimi kolaylaştırır.

Kabinin yüksekliği açıkça işaretlenmiştir

Dikey raylar, **6U (birim)** olan uygun yükseklik ile işaretlenmiştir. Gardırobun toplam yüksekliği **37 cm'dir** .

Yan duvarların kolay sökülmesi

Yan duvarlardaki çıtçıtlar çıkarılmasını sağlar. **Kilitler ve anahtarlar dahildir** .

Fan takma imkanı ile tavan

Cihazların daha iyi soğutulması için kabin tavanına **fan takmak için 2 yer** ve ayrıca kabloları çekmek için **2 ek geçit vardır** .

Kabinin yapımı - çizim

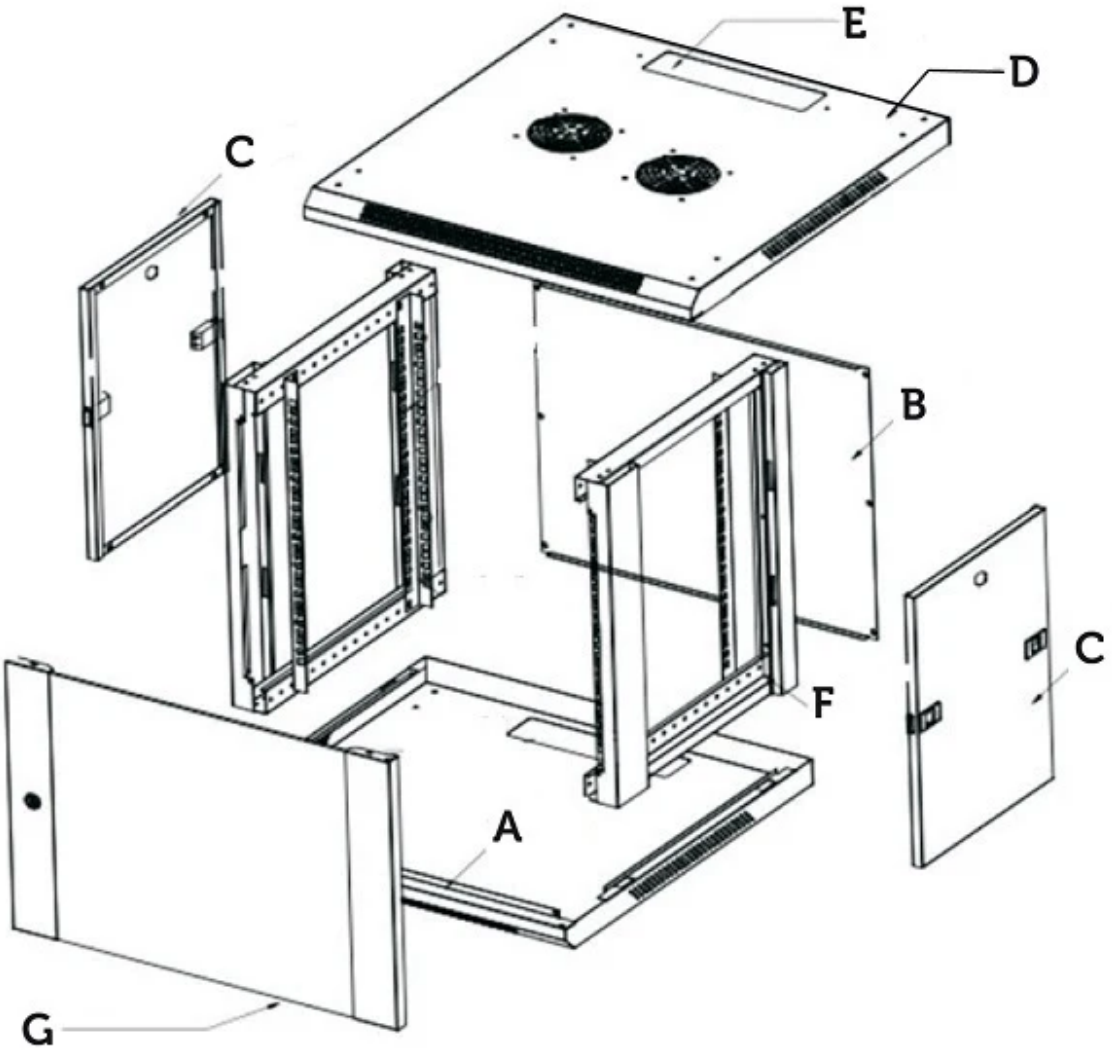

A – Ściana dolna, spód
B – Ściana tylnia
C – Ścianki boczne, wypinane
D – Górna pokrywa
E – Otwór na kable
F – Rama

Özellikleri

- Standart 19 'montaj, kaynaklı çerçeve, güvenilir yapı
- Çerçeve yapısı, nakliyeyi kolaylaştıran ve nakliye maliyetlerinden tasarruf etmenizi sağlayan kendi kendine montaja hazırdır
- Dikey / duvara montaj
- Kolay montaj (patent)
- Çıkarılabilir yan paneller
- Hem üst kapakta hem de alt panelde kablo giriş delikleri
- Temperli cam ön kapı, 180 dereceden büyük dönüş açısı
- İki bölümlü yapı

Welded frame
Two built-in cooling vents
Removable side panels
Lockable tempered glass door

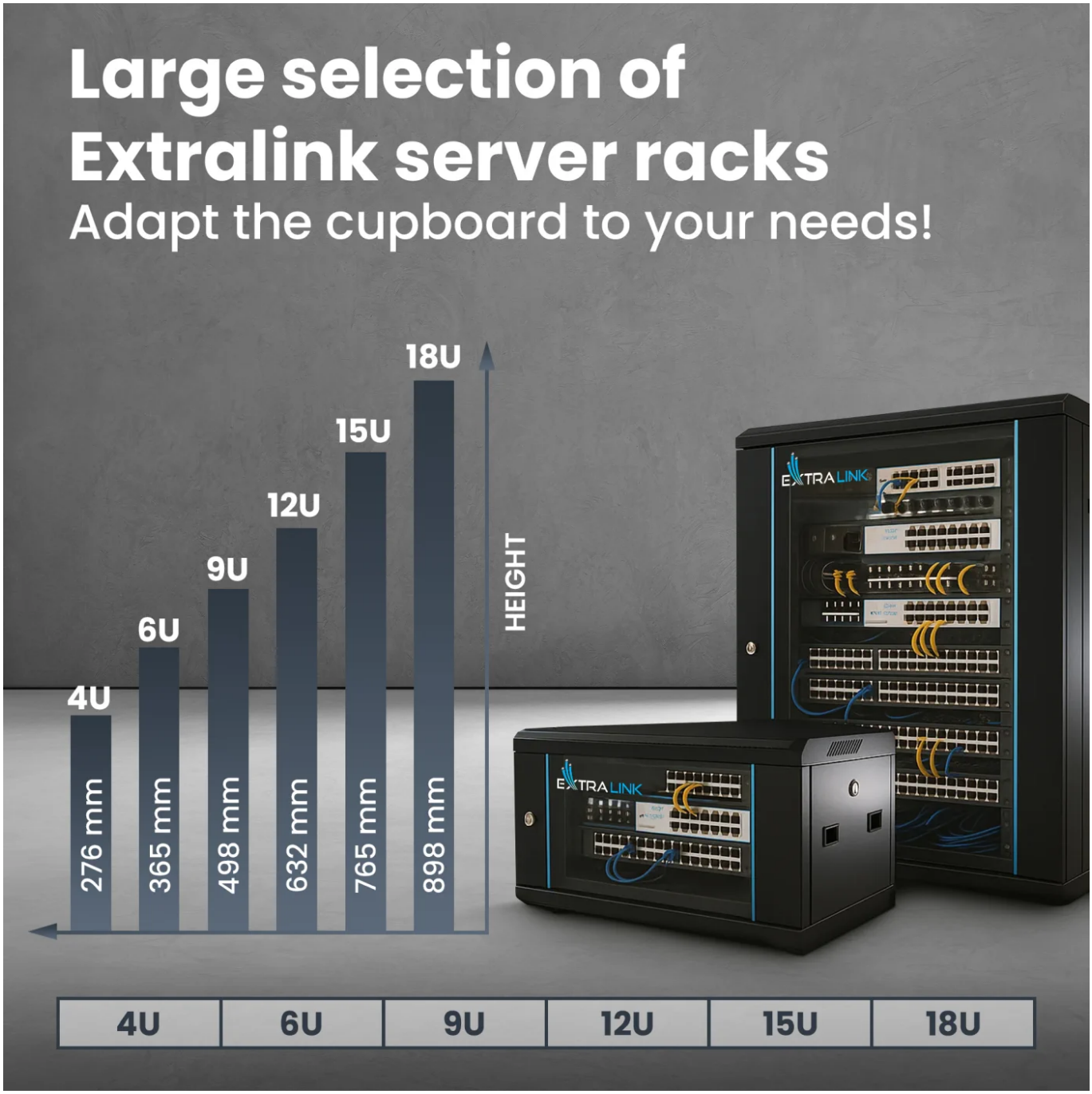
Large selection of
Extralink server racks
Adapt the cupboard to your needs!
4U
6U
9U
12U
15U
18U
HEIGHT
276 mm
365 mm
498 mm
632 mm
765 mm
898 mm
EXTRALINK
EXTRALINK
4U
6U
9U
12U
15U
18U

Opening doors at the front and rear of the server cupboard will allow easy access to all devices